2002 Capteur Wi-fi

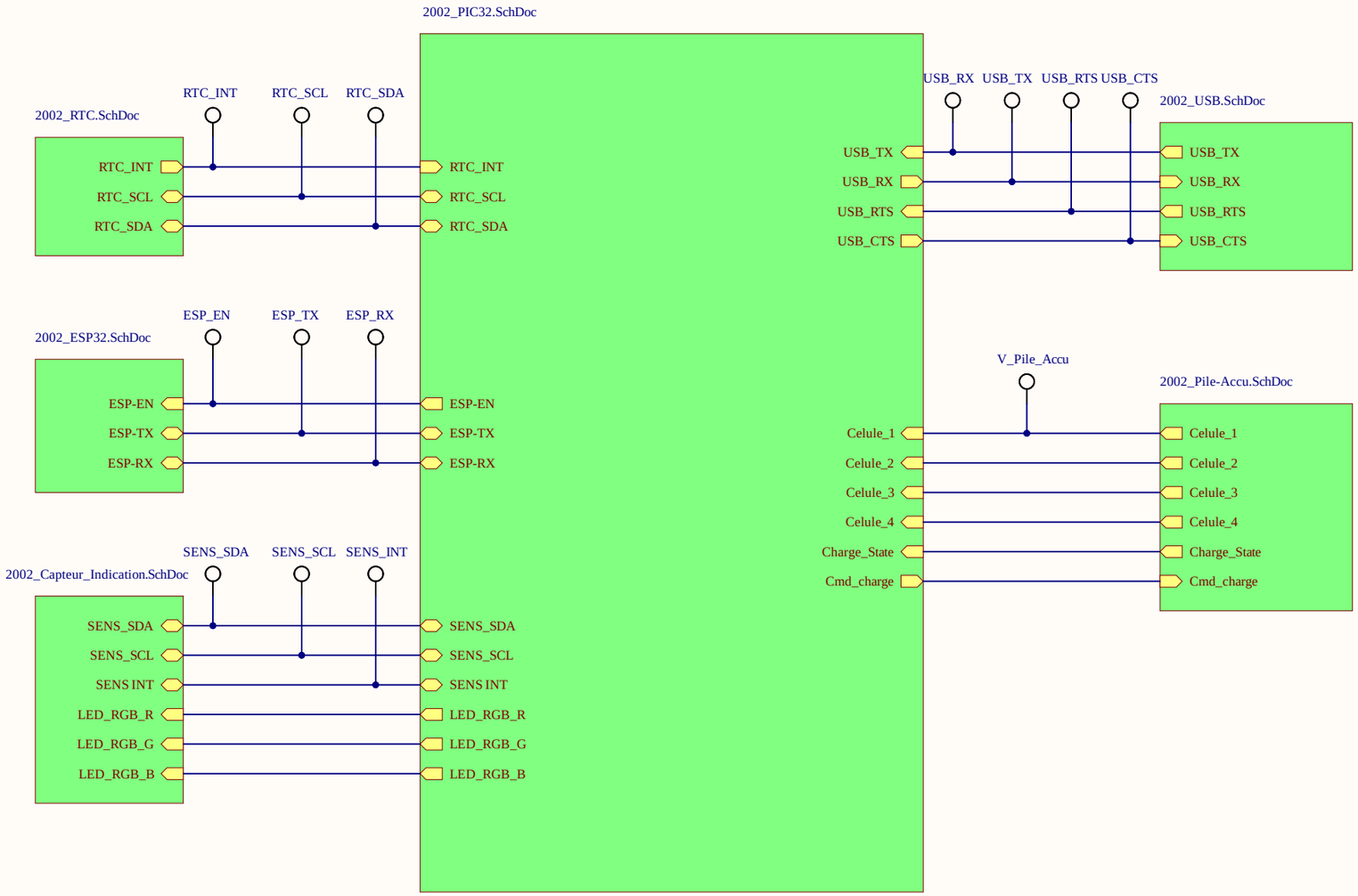

Fichier : 2002_SchemaBloc.SchDoc		Modif.	a
Date : 28.08.2024	Version : C		b
Heure : 09:43:22	Auteur : Joao Marques Chaves		c
			d

ETML-ES
Avenue Recordon 1
1004 Lausanne
Switzerland

Projet : 2002_CapteurMeteoWifi.PrjPcb

No :

Nb feuilles	Feuille n°
7	1

Chemin : H:\2002_C\hard\2002_C\Schéma\2002_SchemaBloc.SchDoc

ESP32

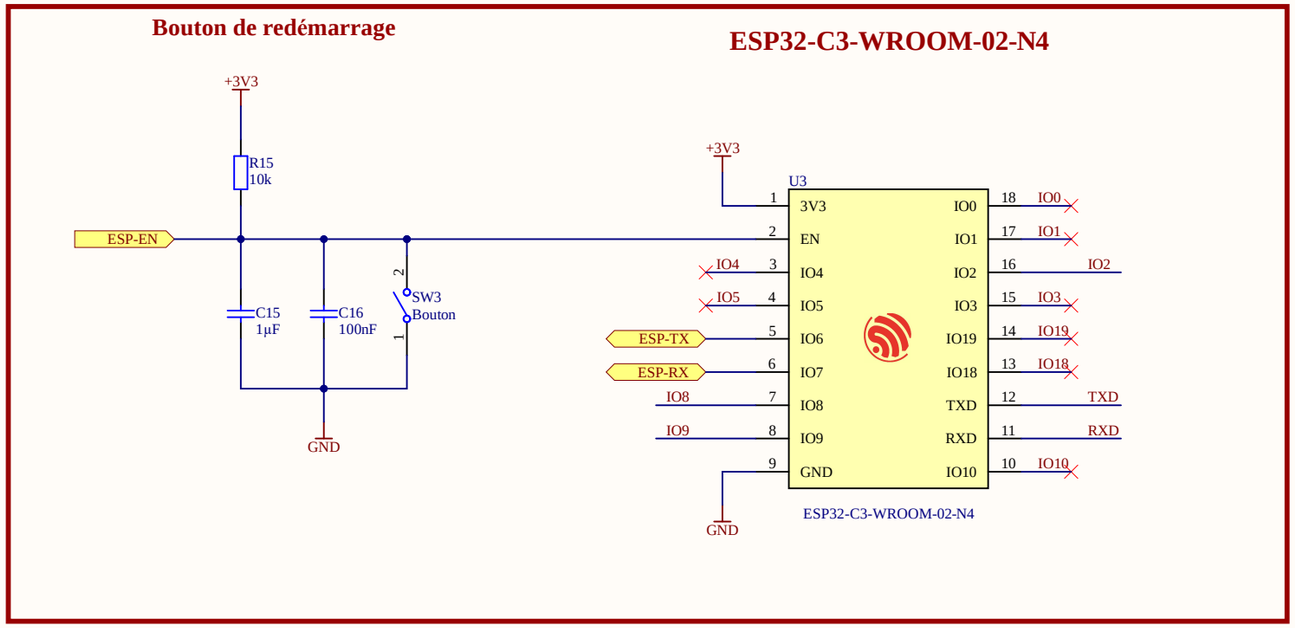

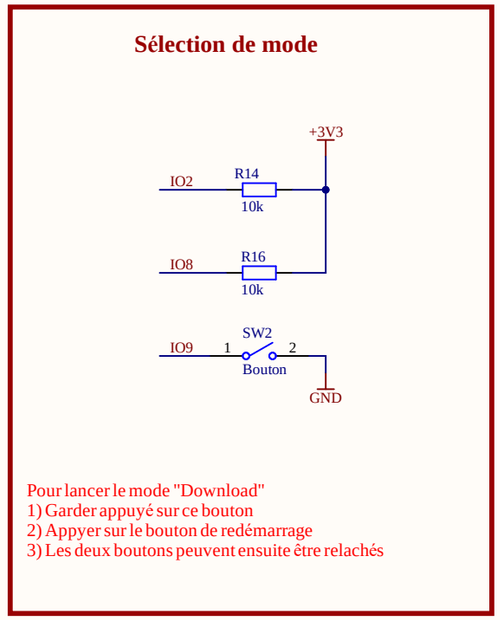

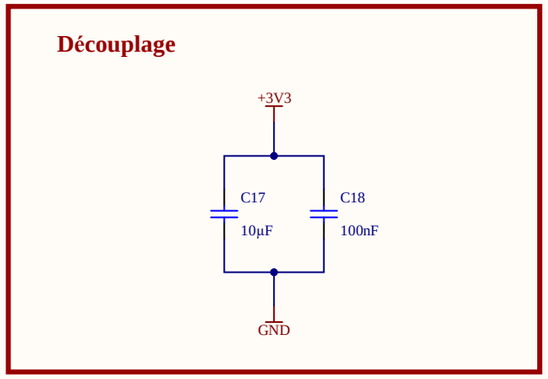

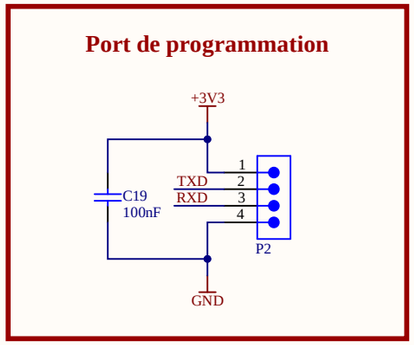

Fichier : 2002_ESP32.SchDoc		Modif.	a
Date : 28.08.2024	Version : C		b
Heure : 09:43:22	Auteur : Joao Marques Chaves		c
			d

ETML-ES
Avenue Recordon 1
1004 Lausanne
Switzerland

Projet : 2002_CapteurMeteoWifi.PrjPcb

No :

Nb feuilles 7 | Feuille n° 2

Chemin : H:\2002_C\hard\2002_C\Schéma\2002_ESP32.SchDoc

230VAC / Alimentation

USB

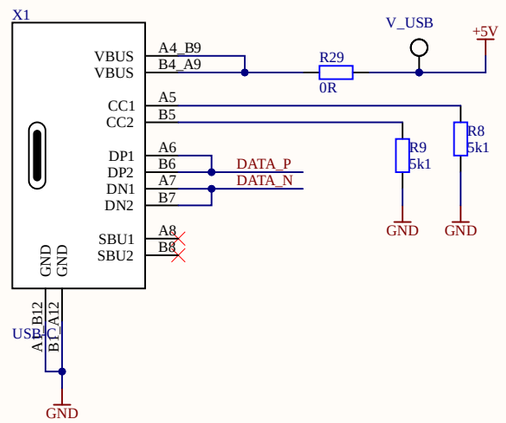

Convertisseur USB/UART

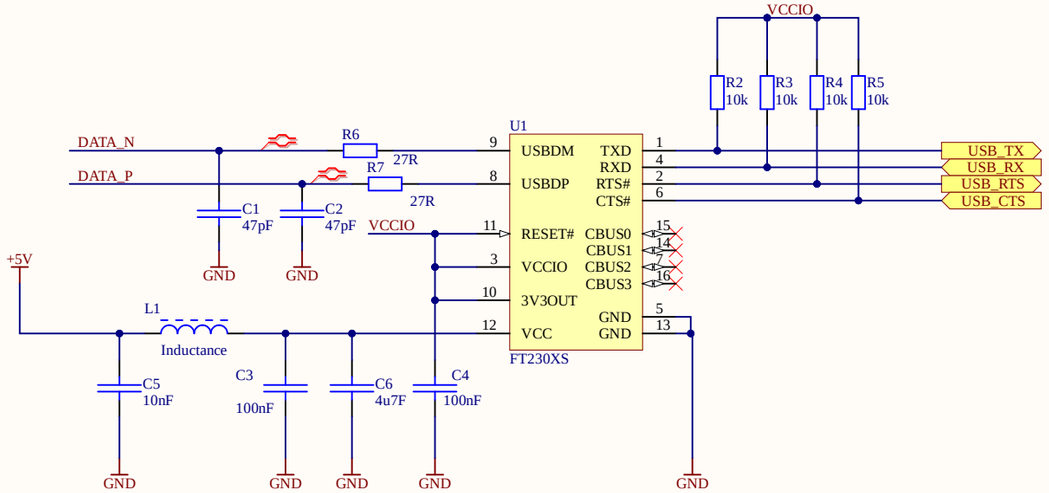

Fichier : 2002_USB.SchDoc		Modif.	a
Date : 28.08.2024	Version : C		b
Heure : 09:43:22	Auteur : Joao Marques Chaves		c
			d

ETML-ES
Avenue Recordon 1
1004 Lausanne
Switzerland

Projet : 2002_CapteurMeteoWifi.PrjPcb

No :

Nb feuilles	Feuille n°
7	3

Chemin : H:\2002_C\hard\2002_C\2002_USB.SchDoc

PIC32

Port de programmation

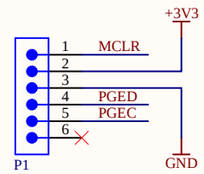

Découplage

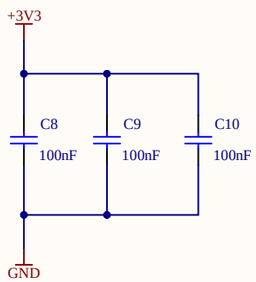

Bouton de redémarrage

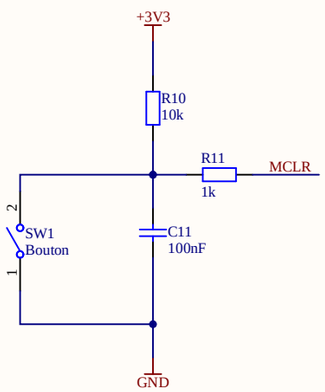

PIC32MX130F256D

Fichier : 2002_PIC32.SchDoc		Modif.	a
Date : 28.08.2024	Version : C		b
Heure : 09:43:22	Auteur : Joao Marques Chaves		c
			d
EML-ES Avenue Recordon 1 1004 Lausanne Switzerland	Projet : 2002_CapteurMeteoWifi.PrjPcb	No :	
		Nb feuilles 7	Feuille n° 4
Chemin : H:\2002_C\hard\2002_C\Schéma\2002_PIC32.SchDoc			

RTC

Découplage

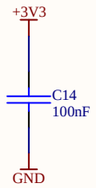

RTC

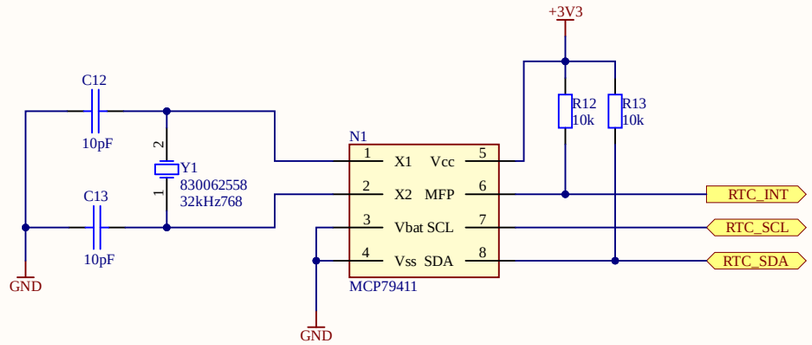

Fichier : 2002_RTC.SchDoc		Modif.	a
Date : 28.08.2024	Version : C		b
Heure : 09:43:22	Auteur : Joao Marques Chaves		c
			d

ETML-ES
Avenue Recordon 1
1004 Lausanne
Switzerland

Projet : 2002_CapteurMeteoWifi.PrjPcb

No :

Nb feuilles 7

Feuille n° 5

Chemin : H:\2002_C\hard\2002_C\Schéma\2002_RTC.SchDoc

Capteur

Indication

Module Sparkfun Capteur (BM280/ENS160)

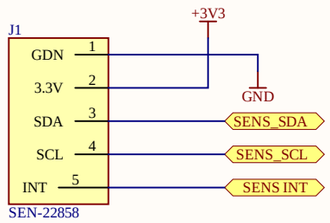

Découplage

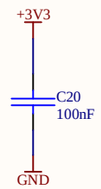

LED RGB

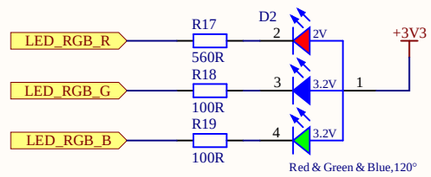

Fichier : 2002_Capteur_Indication.SchDoc		Modif.	a
Date : 28.08.2024	Version : C		b
Heure : 09:43:22	Auteur : Joao Marques Chaves		c
			d

EML-ES
Avenue Recordon 1
1004 Lausanne
Switzerland

Projet : 2002_CapteurMeteoWifi.PrjPcb

No :
Nb feuilles 7
Feuille n° 6

Chemin : H:\2002_C\hard\2002_C\Schéma\2002_Capteur_Indication.SchDoc

Pile/Accu

Controleur de charge

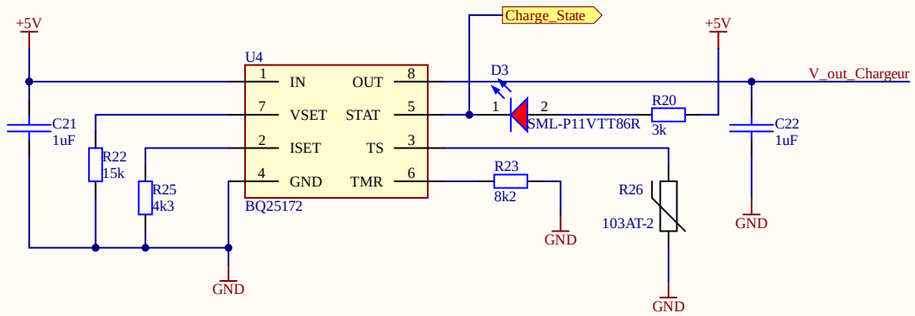

Commande de charge

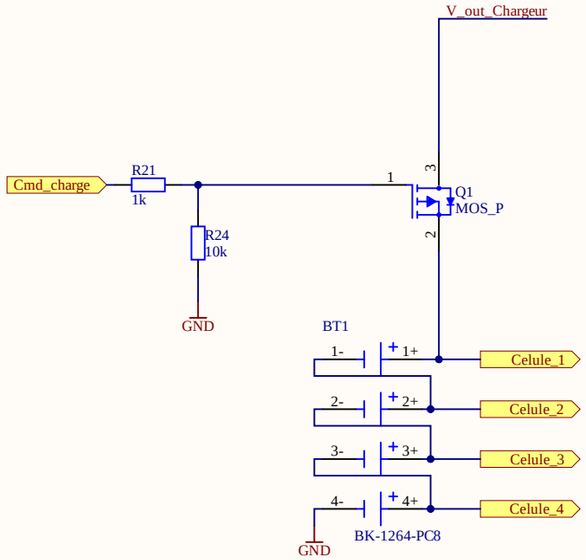

Si nous détectons un problème, nous allons stopper la charge à l'aide d'un MOSFET à canal P qui contrôle la charge des piles. Lorsque l'action est désactivée, la connexion sera OFF. Si le système s'arrête brusquement, le MOSFET basculera en position ON.

Regulateur 3.3V

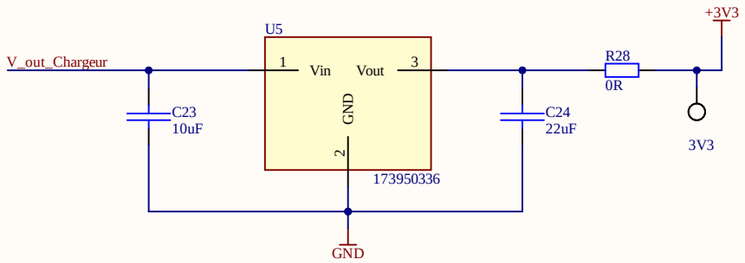

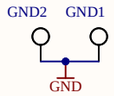

Fichier : 2002_Pile-Accu.SchDoc		Modif.	a
Date : 28.08.2024	Version : C		b
Heure : 09:43:22	Auteur : Joao Marques Chaves		c
			d

EML-ES
Avenue Recordon 1
1004 Lausanne
Switzerland

Projet : 2002_CapteurMeteoWifi.PrjPcb

No :

Nb feuilles 7 | Feuille n° 7

Chemin : H:\2002_C\hard\2002_C\2002_Pile-Accu.SchDoc